Original instructions

ADA Cool

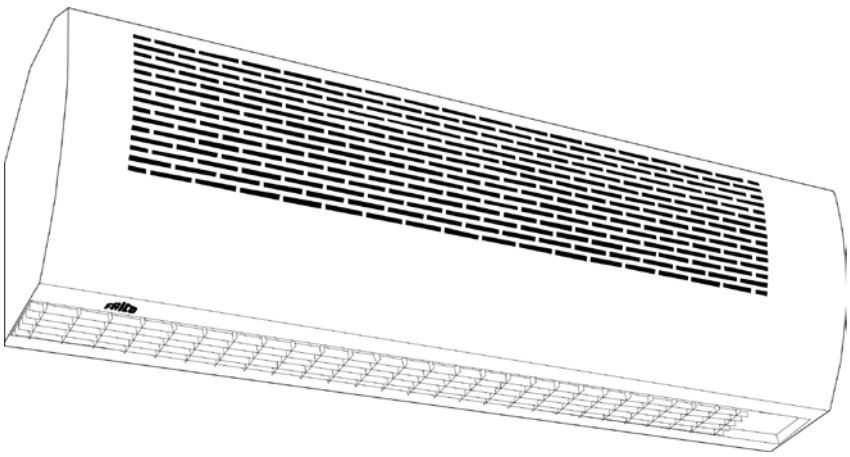

SE ... 4

GB ... 6

NO ... 8

FR .. 10

RU .. 12

DE .. 14

PL .. 16

FI .. 18

ES .. 20

NL .. 22

ТЕРМОМИР - продажа климатической техники | www.thermomir.ru | +7 (495) 646-11-99

1

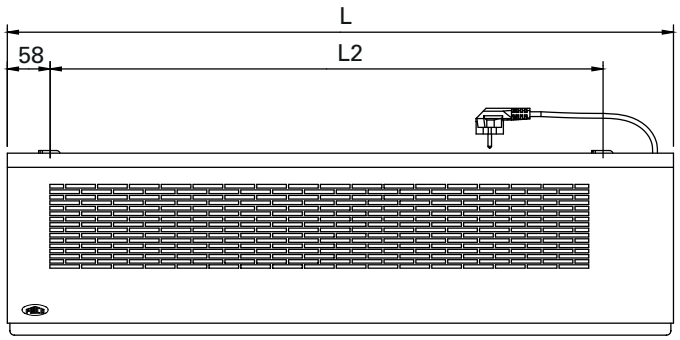

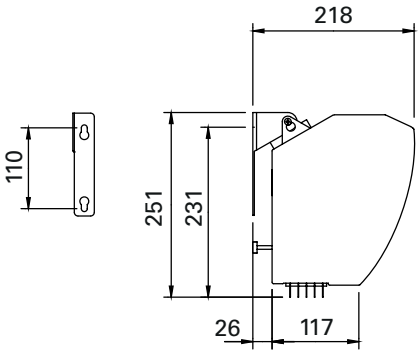

2

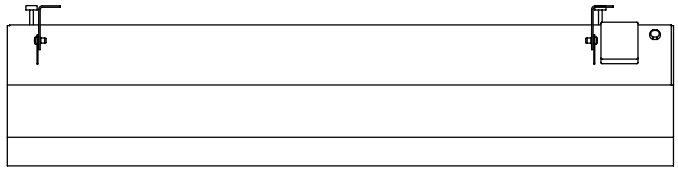

	L [mm]	L2 [mm]
ADAC090	900	747
ADAC120	1200	1047

3

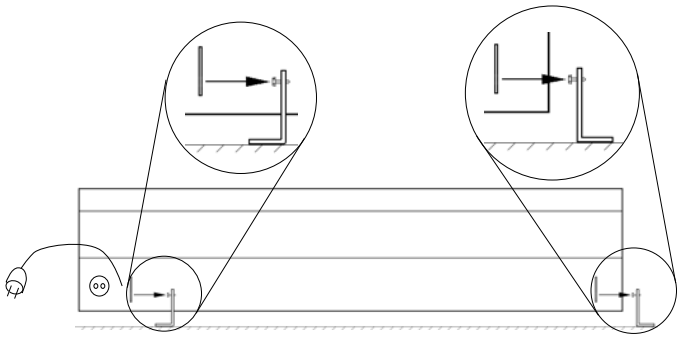

4

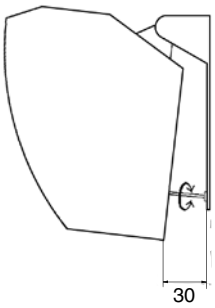

ТЕРМОМИР - продажа климатической техники | www.thermomir.ru | +7 (495) 646-11-99

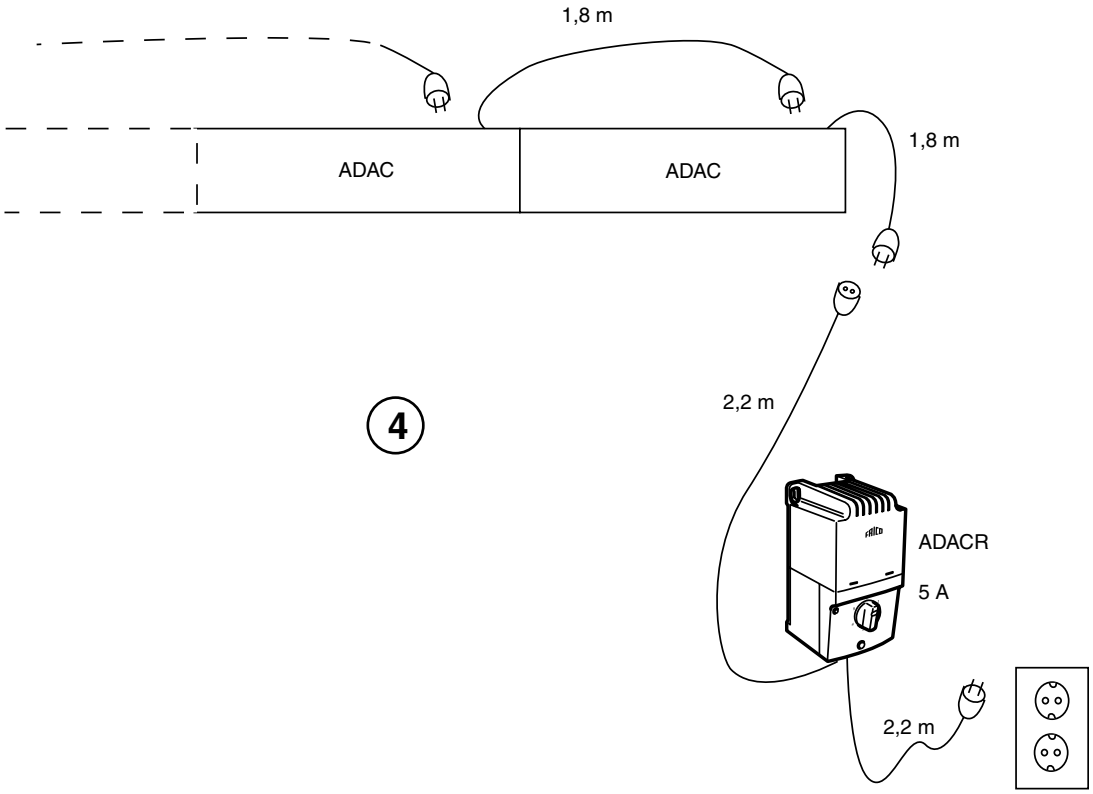

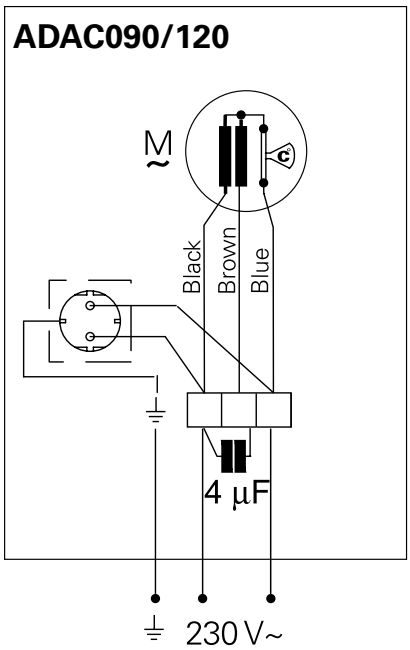

230 / 220 V~
50 / 60 Hz
090H: 0,5 A, 120H: 0,55 A

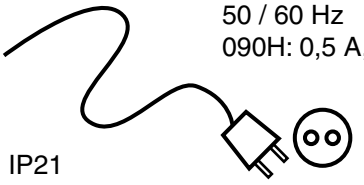

IP21

ADAC090	1120	9,6	54
ADAC120	1400	11,8	51

ТЕРМОМИР - продажа климатической техники | www.thermomir.ru | +7 (495) 646-11-99

Инструкция по установке и эксплуатации

Общие положения

Внимательно изучите настоящую инструкцию до начала монтажа и эксплуатации. Сохраните данную инструкцию для возможных обращений в будущем.

Оборудование может быть использовано только по назначению, определенному данной Инструкцикей. Гарантия распространяется на установки, выполненные и используемые в соответствии с требованиями и предписаниями настоящей Инструкции.

Назначение и область применения

Воздушные завесы серии ADA без блоков обогрева предназначены для входных дверей и малых промышленных ворот высотой до 2,5 метров. Завесы ADA COOL сохраняют холодный воздух морозильных камер, а также позволяют создавать в складских и торговых помещениях зоны без дверей для хранения охлаждённых продуктов. Завесы создают невидимый воздушный поток, который становится надёжной преградой для пыли, насекомых и загрязнённого воздуха с улиц. Они легко коммутируются между собой, располагаются вплотную друг к другу и могут образовывать сплошной воздушный барьер, например, в помещениях торговых залов с открытыми холодильными секциями. Они также могут монтироваться в подвесной потолок. Класс защиты: IP21

Принцип действия

Забор воздуха осуществляется с верхней стороны завесы и выдувается вниз так, что его поток надёжно защищает дверной проём. Для наилучшего эффекта завеса должна перекрывать всю ширину дверного проёма. С пульта управления осуществляется регулирование скорости воздушного потока.

Внимание! пониженное давление в помеще-нии будет существенно снижать эффек-тивность работы воздушной завесы! Вентиляция должна быть сбалансирован-ной.

Установка

ADAC монтируются с внешней стороны помещения (хололодильной камеры). Завесы должны устанавливаться только горизонтально с нижним расположением щели выдува. Для широких дверных проёмов несколько аппаратов монтируются вплотную друг к другу. Воздушные завесы оснащены клеммной коробкой для упрощённого серийного подключения. Скобы включены в комплект поставки.

1. Закрепите скобы на стене Рис. 1.
2. Подвесьте завесу на скобы и затяните гайки Рис. 2.
3. Установка регулировочного винта показана на рис. 3. При стандартной установке расстояние между завесой и скобой равно 30 мм.

Электрическое подключение

Завесы имеют гибкий кабель с вилкой, имеющей заземление, и могут комплектоваться пультом плавного изменения скорости - RPE06G.

Принадлежности

Воздушные завесы управляются с пульта ADACR, представляющего собой пятиступенчатый регулятор. ADACR может управлять до 7-9 завес. Max. потреляемый ток 5A. Класс защиты: IP30.

Меры по безопасности

- Убедитесь, что входная и выходная решётки не закрыты какими-либо предметами или материалами, которые могут помешать прохождению воздушного потока!

Техническое обслуживание

Мотор вентилятора не требует какого-либо ухода, другие поверхности, на которых оседает пыль, требуют периодической чистки, по крайней мере раз в год. Решётки на входе и выходе воздушного потока, вентиляторы и нагревательнве элементы следует регулярно прочищать. Прочистьте решётки влажной матерчатой салфеткой, снимите крышку и пропылесосьте нагревательные элементы и вентилятор.

Настройка режима работы

После установки и подключения прибора необходимо установить режим оптимальной скорости потока. Оптимальным можно считать режим, когда по обе стороны от проёма не будет ощутимого перемещения

ТЕРМОМИР - продажа климатической техники | www.thermomir.ru | +7 (495) 646-11-99

воздуха вдоль пола. В случае, если движение воздуха будет ощущаться со стороны холодного помещения - поток избыточен. Если только со стороны тёплого - недостаточен.

Теория

Воздушная завеса создаёт барьер в открытом проёме двери, который предотвращает нежелательные перетечки воздуха. Скорость потока воздуха, создаваемая воздушной завесой, должна быть достаточно велика, чтобы он достигал пола. Завесы устанавливаются с ”теплой” стороны, а поток воздуха направляется под небольшим углом в сторону холодного помещениятак, чтобы струя воздуха удерживала охлажденный, более плотный воздух внутри помещения. Итак в случае применения ADA Cool холодный воздух внутри помещения надежно защищен от проникновения теплого наружного воздуха.

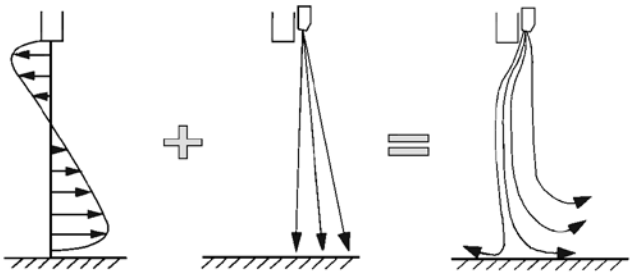

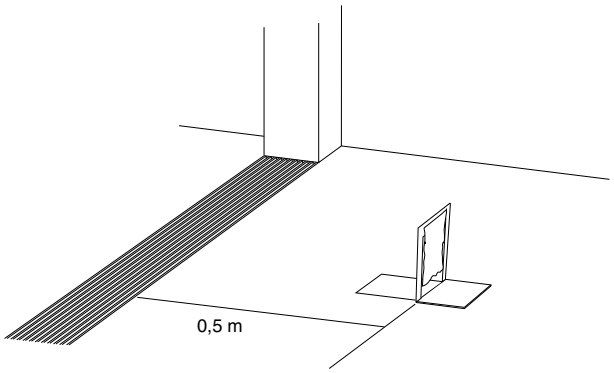

Настройка режима работы ADA Cool

1.Рамку для отстройки потока можно заказать у Frico. Закрепите на ней прилагаемый лист бумаги.
2. Настроечный винт должен входить на 30мм в стандартное положение. Рис.1
3. Расположите рамку на полу на расстоянии 0,5м от проема в сторону холодного помещения, смотрите на рисунок справа.
4.Отрегулируйте оптимальную скорость потока с 5-ти ступенчатого пульта (ADCR) так, чтобы лист не отклонялся ни в какую сторону от вертикали. Более точное регулирование осуществляется при помощи настроечного винта. Рис.3.

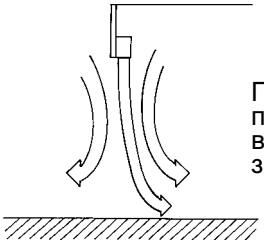

Правильно подобранная воздушная завеса!

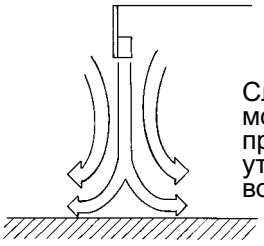

Слишком мощный поток приводит к утечке холодного воздуха.

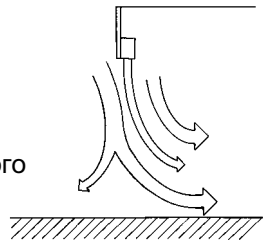

Маломощная воздушная завеса не перекрывает всю высоту дверного проёма.

ADA Cool

В ходе эксперимента имитировались условия ”холодной” секции супермаркета. Холодное помещение находилось в непосредственной близости от помещений с нормальной температурой. Для разных режимов работы проводились замеры полей температур. На этой диаграмме хорошо видно, что при правильно установленной завесе и верно выбранном режиме скорости наблюдается чёткое разделение зон с разной температурой.

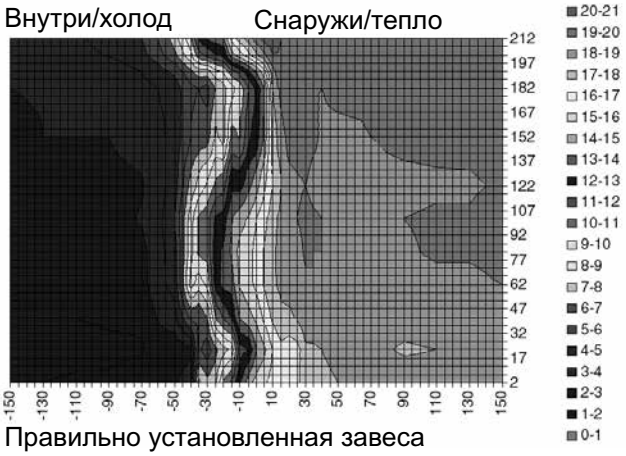

Правильно установленная завеса

ТЕРМОМИР - продажа климатической техники | www.thermomir.ru | +7 (495) 646-11-99