Электрические проточные водонагреватели

EPMH hydraulic

Однофазные водонагреватели большой мощности

Применение

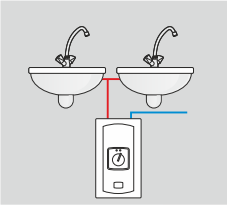

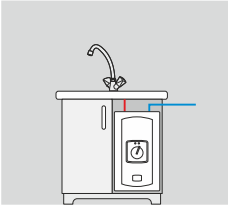

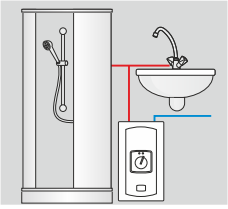

Следует использовать мелкоструйную душевую трубку.

Наиболее важные преимущества

Переключатель мощности

Возможность установки полной мощности или работы в экономичном режиме.

Автоматическое включение 2 ступени мощности

Переключение на I или II ступень мощности в зависимости от величины протока.

Медные нагревательные элементы

Надежная технология изготовления нагревательных элементов гарантирует наивысшую прочность, невосприимчивость к воздушным пробкам и загрязнениям содержащимся в воде.

Технические характеристики/размеры

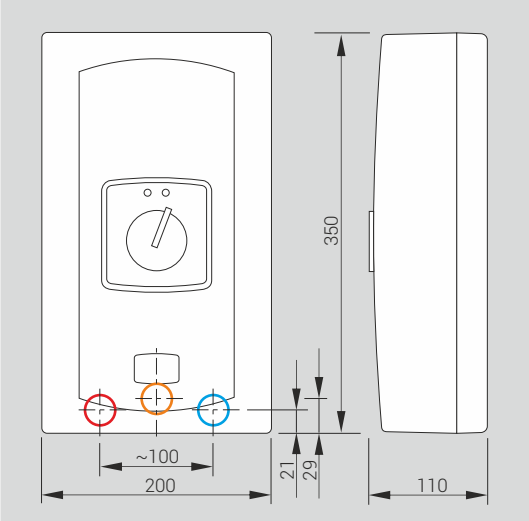

Давление воды	0,1 - 0,6 МПа
Присоединение водное	Gz 1/2"
Степень защиты	IP 25
Класс энергетической эффективности	A

- место подключения электрического соединительного кабеля
- подключение холодной воды
- выход горячей воды

Технические данные

Код продукта	Номинальная мощность/напряжение	Номинальный потребляемый ток (A)	Минимальное сечение проводов питания (мм²)	Производительность (Δt=30°) (л/мин)
EPMH-7,5	7,5 кВт / 220 В ~	34,1	3 x 6	3,6
EPMH-8,0	8,0 кВт / 220 В ~	36,4	3 x 6	3,8
EPMH-8,5	8,5 кВт / 220 В ~	38,6	3 x 6	4,1

ТЕРМОМИР - продажа климатической техники | www.thermomir.ru | +7 (495) 646-11-99