ТЕРМОМИР - продажа климатической техники | www.thermomir.ru | +7 (495) 646-11-99

OKC NTR/HV

- В объемах 100–160 л
- Вход и выход всех сред через верхнюю крышку
- Подходят для установки под навесными котлами
- Прилагается спускной клапан

OKC 100, 125 NTR/HV

OKC 160 NTR/HV

Тип резервуара		OKC 100 NTR/HV	OKC 125 NTR/HV	OKC 160 NTR/HV
Номер заказа		1108706101	1103706101	110670601
Объем	[л]	87	113	144
Макс. масса водонагревателя без воды	[кг]	53	64	77
Изоляция	[мм]	42		
Теплопроводность изоляции	[Вт·м$^{-1}$·К$^{-1}$]	0,022		
Электрическое питание		1/N/PE ~ 230В/50Гц		
Степень защиты		IP42		
Макс. температура/давление в резервуаре	[°C]/[бар]	90/6		
Площадь нагрева поверхности теплообменника*	[м^2]	1,08	1,45	1,45
Объем теплообменника*	[л]	7,1	9,5	9,5
Макс. температура/давление в теплообменнике	[°C]/[бар]	110/10		
Мощность теплообм. при расходе 720 л / 80 °C. воды*	[кВт]	24	32	32
Время нагрева теплообм. от 10 °C до 60 °C*	[мин]	13	12	16
Класс энергетической эффективности		B	C	C
Статические потери	[Вт]	42	65	65

Размеры [мм]	A	B	C	D	E	F	G
OKC 100 NTR/HV	902	893	144	524	165	119	182
OKC 125 NTR/HV	1067	1058	144	524	165	119	182
OKC 160 NTR/HV	1092	1079	146	584	165	119	182

Раструб № 1	3/4" наружн.
Раструб № 2	3/4" наружн.
Раструб № 3	3/4" наружн.
Раструб № 4	3/4" наружн.
Раструб № 5	3/4" наружн.
Раструб № 6	1/2" внутр.

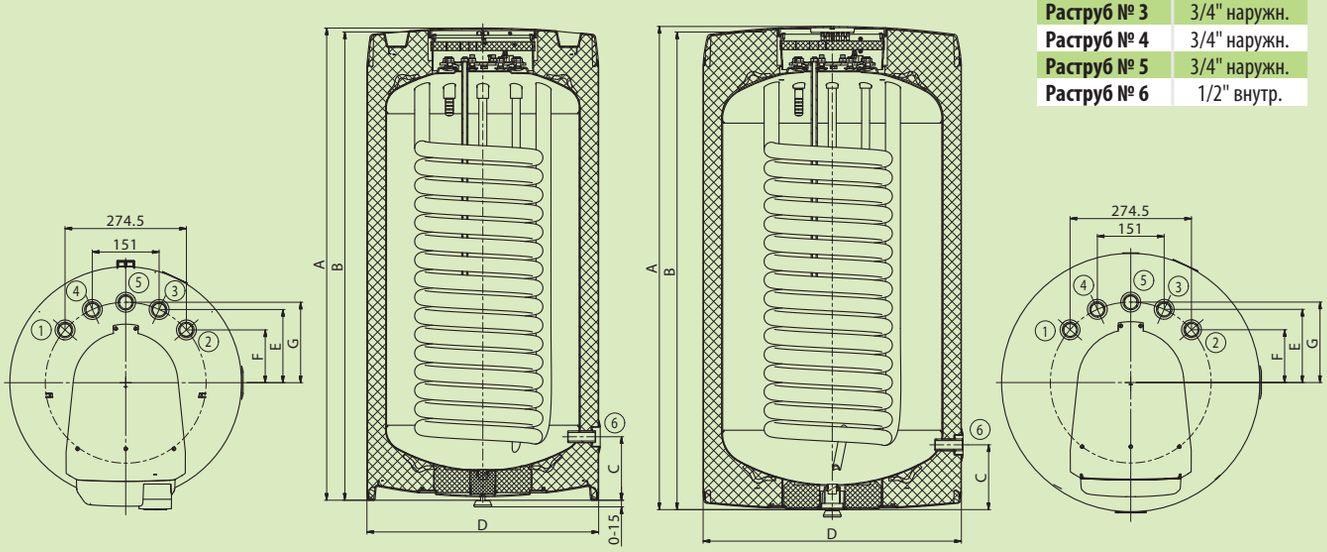

OKC 100, 125 NTR/HV

OKC 160 NTR/HV