AL-KO
QUALITY FOR LIFE

BETRIEBSANLEITUNG

AKKU-LAUBBLÄSER LB 36 LI

DE
EN
NL
FR
ES
IT
SL
HR
CS
SK
DA
SV
NO
FI
PL
LT
LV
RU
UK
HU

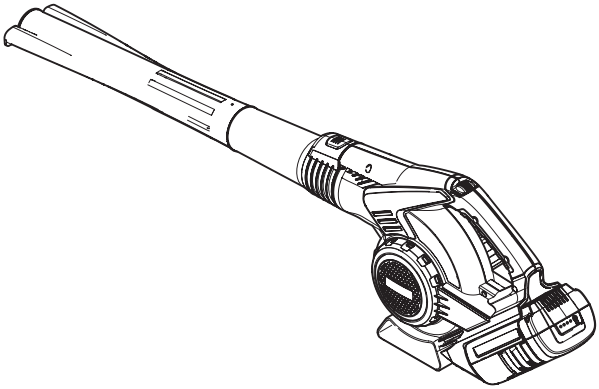

TR 066

ТЕРМОМИР - продажа климатической техники | www.thermomir.ru | +7 (495) 646-11-99

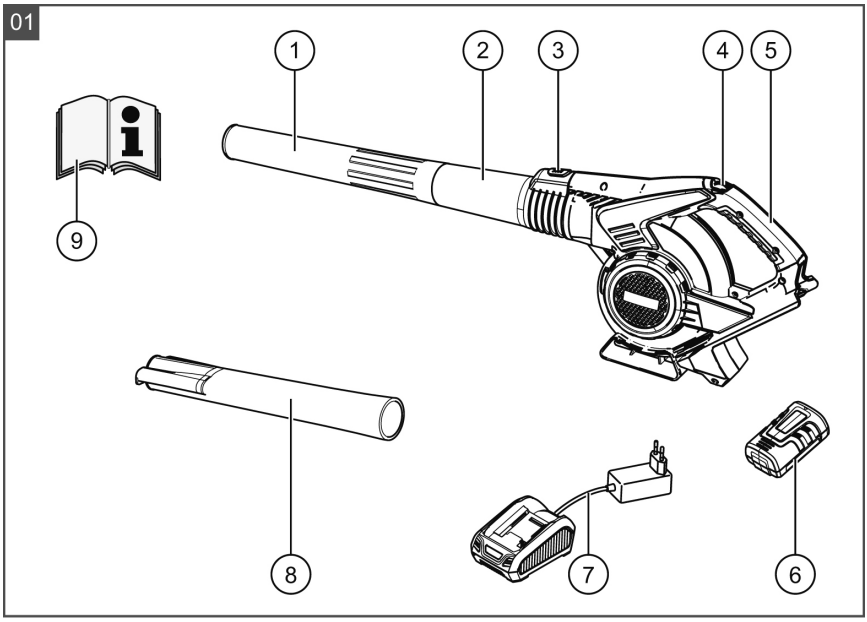

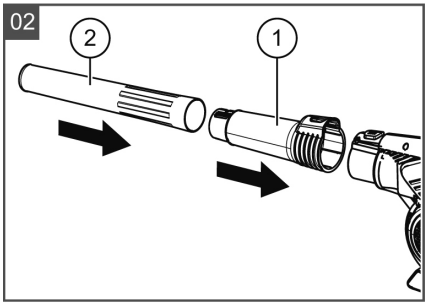

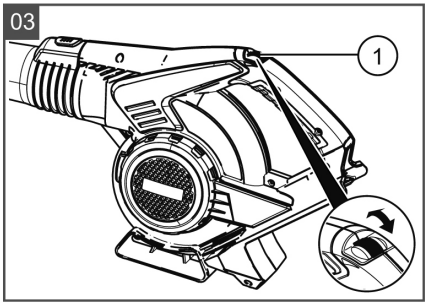

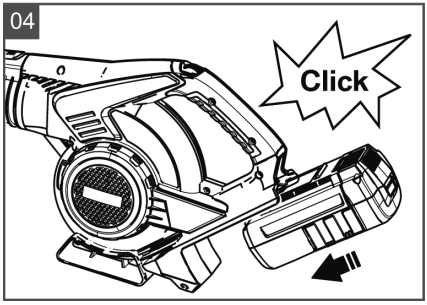

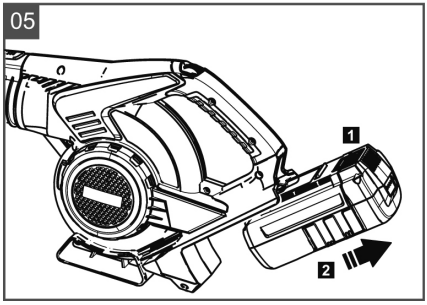

ТЕРМОМИР - продажа климатической техники | www.thermomir.ru | +7 (495) 646-11-99

	LB 36 Li EN 786, 5.1.1
	EN 28662-1:1992 < 1,91 m/s² K = 1,5 m/s²
	DIN EN ISO 3744:2010 L_{PA} 79,5 dB(A) k = 3 dB(A)
	L_{WA} 95,5 dB(A) K= 3 dB(A)
	2,2 kg / 3,6 kg mit Akku
	x_1 ca. 250 km/h
	Akku Lithium-Ionen
	36 V
	4,0 Ah (Lithium-Ion)
	ca. 90 min
	max. 32 min.
	IPX0

ТЕРМОМИР - продажа климатической техники | www.thermomir.ru | +7 (495) 646-11-99

ПЕРЕВОД ОРИГИНАЛЬНОГО РУКОВОДСТВА ПО ЭКСПЛУАТАЦИИ

Оглавление

О руководстве.....124
Указания по технике безопасности.....124
Технические данные..... 125
Описание продукта.....125
Установка..... 126
Ввод в эксплуатацию..... 126
Последовательность установки..... 127
Техобслуживание и уход..... 127
Хранение..... 127
Утилизация.....127
Устранение неисправностей..... 128
Гарантия.....129
Заявление о соответствии ЕС.....129

О РУКОВОДСТВЕ

- Прочтите данную документацию перед началом работ. Это необходимо для безопасной и безотказной работы.
- Соблюдайте указания по технике безопасности и предупреждения, приведенные в этом документе и на изделии.
- Это руководство является неотъемлемой частью описываемого продукта и при продаже его следует передать новому владельцу.

Пояснения символов

ВНИМАНИЕ!
Точное следование этим предупредительным указаниям поможет предотвратить травмирование и/или материальный ущерб.

Специальные указания для облегчения понимания и эксплуатации.

УКАЗАНИЯ ПО ТЕХНИКЕ БЕЗОПАСНОСТИ

ОСТОРОЖНО!
Средства для защиты слуха могут вас защитить от нарушений слуха.

- Работайте в подходящей одежде и защитных очках.
- Не разрешайте детям или необученным лицам использовать и обслуживать устройство. Местным законодательством может быть установлен минимальный возраст оператора.
- Не направляйте устройство на людей.
- Прекращайте использовать устройство, если вблизи находятся другие лица, в особенности дети или домашние животные.
- Перед вводом устройства в эксплуатацию или после удара проверьте, нет ли на устройстве следов износа или повреждения, и при необходимости произведите ремонт.
- Используйте только оригинальные запасные части и принадлежности.
- Всегда снимайте аккумулятор
  - когда оставляете устройство без присмотра;
  - перед техобслуживанием;
  - перед чисткой устройства;
  - перед транспортировкой устройства;
  - если не будете использовать устройство длительное время.
- Соблюдайте правила техники безопасности при обращении с зарядным устройством и аккумулятором, приведенные в отдельном руководстве по эксплуатации!
- Отверстия для охлаждения и всасывания должны быть чистыми и не закрываться посторонними предметами, например незастегнутой или незаправленной одеждой либо волосами.
- Рукоятки должны быть сухими и чистыми.
- Убирайте посторонние предметы с места работы.
- Устройство должно использоваться только в технически безупречном состоянии!

ТЕРМОМИР - продажа климатической техники | www.thermomir.ru | +7 (495) 646-11-99

- При работе следите за устойчивым положением.
- Не оставляйте устройство без присмотра.
- При работе на склонах:
  - никогда не работайте на гладком, скользком склоне;
  - положение должно быть всегда устойчивым;
  - всегда убирайте листву низко над землей;
  - не работайте в направлении вверх по склону.
- После контакта с посторонним предметом:
  - Выключите двигатель.
  - Проверьте устройство на повреждения.
- Не работайте с устройством под воздействием алкоголя, наркотиков или лекарств.
- В целях предотвращения несчастных случаев необходимо соблюдать требования техники безопасности.
- Работать можно только при дневном свете или при хорошем освещении.
- Не работайте с электроинструментом во взрывоопасной среде, в которой имеются горючие жидкости, газы или пыль.
- Не подвергайте устройство воздействию влаги.
- Храните в недоступном для детей и посторонних лиц месте.
- Используйте в электроинструментах только предусмотренные для этого аккумуляторы. *Использование других аккумуляторов может привести к травмам и опасности пожара.*
- Защищайте устройство, аккумулятор и зарядное устройство от воздействия влаги. Заряжать только в помещении.
- Ремонтировать электроинструмент должен только квалифицированный специалист, используя оригинальные запчасти. *Таким образом обеспечивается сохранение надежности устройства.*
- При неправильном использовании из аккумулятора может вытекать жидкость. Избегайте контакта с жидкостью. При случайном контакте смойте ее водой. Если жидкость попала в глаза, обратитесь за медицинской помощью.
- Электрические неполадки имеют право устранять только квалифицированные специалисты.

ТЕХНИЧЕСКИЕ ДАННЫЕ

Указанные значения были определены, используя стандартизированные методы проверки, и могут быть использованы для сравнения различных электроинструментов.

Помимо прочего, эти значения могут быть использованы для предварительной оценки нагрузки, которой может быть подвержен пользователь вследствие вибраций.

ОСТОРОЖНО!

Фактические значения вибрации могут отличаться от указанных в зависимости от способа использования электроинструмента.

Предпринимайте меры, чтобы защитить себя от вибрационной нагрузки. Учитывайте весь рабочий процесс, включая моменты, когда электроинструмент работает на холостом ходу или выключен.

Эти мероприятия, помимо всего прочего, включают также регулярное обслуживание и уход за электроинструментом и его компонентами, сохранение тепла рук, регулярные перерывы, а также правильное планирование рабочего процесса.

ОПИСАНИЕ ПРОДУКТА

В этой документации описывается ручная садовая воздуходувка, работающая от аккумулятора.

Обзор продукта

В обзоре изделия (1) приводится краткое описание устройства.

1-1	Насадка для больших площадей
1-2	Адаптер
1-3	Кнопка остановки
1-4	Регулятор скорости воздуха

ТЕРМОМИР - продажа климатической техники | www.thermomir.ru | +7 (495) 646-11-99

1-5	Ручка
1-6	Аккумулятор*
1-7	Зарядное устройство с сетевым штепселем*
1-8	Насадка для точных работ

* Не входит в комплект поставки, № для заказа аккумулятора 113280 / № для заказа зарядного устройства 113281

Символы на устройстве

	Внимание! Соблюдайте особую осторожность при работе
	Перед вводом в эксплуатацию прочтите руководство по эксплуатации!
	Опасность от отбрасываемых предметов! Удалите посторонних лиц из опасной зоны
	Защитите устройство от дождя и влаги
	Носите средства защиты глаз и слуха
	Опасность защемления

Использование по назначению

Это устройство предназначено для сбора или уборки листьев с помощью воздуха на приусадебных участках. Другое, выходящее за рамки данного использования, считается использованием не по назначению.

ВНИМАНИЕ!
Эксплуатация устройства в профессиональных целях запрещена.

- Данное устройство не предназначено для использования лицами (включая детей) с ограниченными возможностями сенсорной системы или ограниченными интеллектуальными возможностями, а также лицами с недостаточным опытом и знаниями, кроме случаев контроля или инструктирования по вопросам использования прибора со стороны лиц, ответственных за их безопасность. За детьми необходимо присматривать, чтобы они не играли с данным устройством.

Случаи неправильного применения

- Не использовать устройство во время дождя.
- Не используйте устройство в качестве вентилятора.
- Не используйте устройство в закрытых помещениях.
- Не используйте устройство для ухода за домашними животными.

УСТАНОВКА

ВНИМАНИЕ!
Эксплуатация устройства разрешена только после полного монтажа.

ВНИМАНИЕ!
Аккумулятор устанавливают, только когда устройство полностью собрано.

1. Надвиньте адаптер на устройство так, чтобы сработал фиксатор (2-1).
2. Наденьте выбранную насадку (2-2) на адаптер и поверните ее.
3. Проверьте прочность крепления насадки.

ВВОД В ЭКСПЛУАТАЦИЮ

ВНИМАНИЕ!
Перед вводом в эксплуатацию всегда проводите визуальную проверку.

ВНИМАНИЕ!
Не используйте поврежденные аккумуляторы. Угроза пожара!

ТЕРМОМИР - продажа климатической техники | www.thermomir.ru | +7 (495) 646-11-99

ВНИМАНИЕ!

Угроза пожара и взрыва!

Во время зарядки зарядное устройство нагревается. Не обрезайте траву на легко воспламеняющихся поверхностях и в пожароопасных местах.

Зарядка аккумулятора

Дополнительные сведения о зарядке аккумулятора см. в отдельном руководстве к аккумулятору и зарядному устройству.

Вставка аккумулятора

1. Аккумулятор двигают по направляющей до тех пор, пока контактное гнездо на аккумуляторе точно не совпадет с контактным стержнем на устройстве (4).

Извлечение аккумулятора

1. Нажмите на фиксатор (5-1).
2. Извлеките аккумулятор из устройства (5-2).

ПОСЛЕДОВАТЕЛЬНОСТЬ УСТАНОВКИ

Запуск устройства

Всегда используйте насадку, обеспечивающую эффективность работы устройства.

1. Займите устойчивое положение.
2. Вращайте регулятор скорости воздуха (3-1) вперед до тех пор, пока не будет настроена требуемая скорость воздуха. Устройство работает.
3. Поверните регулятор скорости воздуха (3-1) назад до упора. Устройство выключено.

Указания по эксплуатации

- Слегка наклоните устройство вперед и медленно двигайтесь вперед.
- Для уборки листьев поворачивайте устройство направо и налево.
- Не перегружайте устройство во время работы.
- После использования выньте аккумулятор и проверьте, не повреждено ли устройство.

ТЕХОБСЛУЖИВАНИЕ И УХОД

ВНИМАНИЕ!

Когда работа с устройством закончена. выньте аккумулятор из устройства.

- Электрические неполадки имеют право устранять только квалифицированные специалисты.
- Не очищайте устройство струей воды! Попадание воды внутрь может вызвать неисправности.
- Не подвергайте устройство воздействию влаги.
- Регулярно проверяйте исправность устройства.
- Не используйте чистящие средства и растворители. Они могут необратимо повредить устройство.

ХРАНЕНИЕ

- Чистите устройство и его компоненты после каждого использования.
- Храните в недоступном для детей и посторонних лиц месте.
- Храните устройство в сухом и защищенном от мороза месте.
- Перед тем как поместить устройство на хранение, извлеките аккумулятор.

УТИЛИЗАЦИЯ

Вышедшие из строя приборы, аккумуляторы и батареи запрещается утилизировать вместе с бытовыми отходами!

Упаковка, устройство и принадлежности изготовлены из пригодных для переработки материалов и подлежат соответствующей утилизации.

- Аккумулятор утилизируют полностью разряженным
- Пользователь должен возвращать батареи и аккумуляторы. Их нужно сдавать в местах приобретения изделия без оплаты.

  Для утилизации имеются следующие возможности:

  - через торговые точки;
  - в одном из приемных пунктов, обозначенных знаком CCR.

ТЕРМОМИР - продажа климатической техники | www.thermomir.ru | +7 (495) 646-11-99

УСТРАНЕНИЕ НЕИСПРАВНОСТЕЙ

Неисправность	Возможная причина	Способ устранения
Устройство не работает	Аккумулятор разряжен Аккумулятор не зафиксировался или фиксатор открылся Аккумулятор слишком холодный или слишком горячий Поворотный регулятор не установлен в положение «Выкл.» и аккумулятор извлечен	Зарядите аккумулятор Проверьте прочность посадки аккумулятора и при необходимости зафиксируйте его Дождитесь прогрева или остывания аккумулятора Установите поворотный переключатель в положение «Выкл.» и подождите 3 секунды. После этого устройство включится.
Устройство работает с перерывами	Устройство неисправно Регулятор скорости воздуха неисправен	Обратитесь в сервисный центр AL-KO
Срок эксплуатации аккумулятора значительно снизился	Аккумулятор разряжен, т. к. он не использовался в течение длительного времени Истек срок службы аккумулятора	Зарядите аккумулятор Замените аккумулятор. Используйте только оригинальные запчасти
Устройство выключается	Сработал выключатель защиты двигателя Вентиляционное отверстие засорено	Подождите, пока защитный выключатель двигателя снова не включит устройство Очистите устройство
Устройство не подает воздух	Насадка засорена Решетка воздухозаборника засорена	Очистите насадку Очистите решетку воздухозаборника

В случае возникновения повреждений, которые не указаны в данной таблице, или повреждений, с которыми пользователь не может справиться сам, обратитесь в нашу службу обслуживания клиентов.

ТЕРМОМИР - продажа климатической техники | www.thermomir.ru | +7 (495) 646-11-99

ГАРАНТИЯ

Любые дефекты материала или производственный брак, до истечения установленного законом срока давности рекламаций, будут устранены нами — по нашему выбору — посредством ремонта или поставки с целью замены. Срок давности определяется законодательством страны, в которой устройство было куплено.

Наше гарантийное обязательство действительно только при:

- соблюдении настоящего руководства по эксплуатации;
- надлежащем обращении;
- использовании оригинальных запасных частей.

Гарантия аннулируется при:

- самостоятельных попытках ремонта;
- самостоятельных технических изменениях;
- использовании не по назначению.

Гарантия не распространяется на:

- повреждения лакокрасочного покрытия, вызванные нормальным износом;
- быстроизнашивающиеся детали, отмеченные на схеме деталей рамкой **[**xxx xxx (x)**]**;
- двигатели внутреннего сгорания (на них распространяются гарантийные положения соответствующего производителя).

Гарантийный срок начинается после покупки первым конечным пользователем. Определяющим фактором служит дата на документе, подтверждающем покупку. Обращайтесь с настоящим сертификатом и документом, подтверждающим покупку, в магазин или в ближайший авторизованный сервисный центр. Настоящий сертификат не касается гарантируемых законом прав на претензии покупателя к продавцу.

ЗАЯВЛЕНИЕ О СООТВЕТСТВИИ ЕС

Настоящим заявляем, что данный продукт в представленной нами модификации соответствует требованиям гармонизированных директив ЕС, стандартов безопасности ЕС и специальных стандартов, распространяющихся на данный продукт.

Изделие
Аккумуляторная садовая воздуходувка
Тип
LB 36 Li

Серийный номер
G2532535

Уровень звуковой мощности
EN ISO 3744
измеренный/гарантированный
95,5/96 дБ(A)

Уполномоченный орган
TÜV Industrie Service GmbH
TÜV Süd Gruppe
Westendstraße 199
80686 MUENCHEN
ГЕРМАНИЯ

Изготовитель
AL-KO Geräte GmbH
Ichenhauser Str. 14
D-89359 Kötz

Директивы ЕС
2006/42/EC
2004/108/EC
2000/14/EC
2011/65/EC

Оценка соответствия
2000/14/EC приложение VI

Уполномоченный
Андреас Хедрих (Andreas Hedrich)
Ichenhauser Str. 14
D-89359 Kötz

Гармонизированные стандарты
EN 60335-1: 2012/A11:2014
EN 50636-2-100: 2014
EN 55014-1
EN 55014-2
EN 61000-3-2
EN 61000-3-3
EN 62233

Кётц, 13.08.2014

Вольфганг Хергет (Wolfgang Hergeth)
Управляющий директор

ТЕРМОМИР - продажа климатической техники | www.thermomir.ru | +7 (495) 646-11-99

Laubbläser LB 36 Li

Art. Nr. 113 332

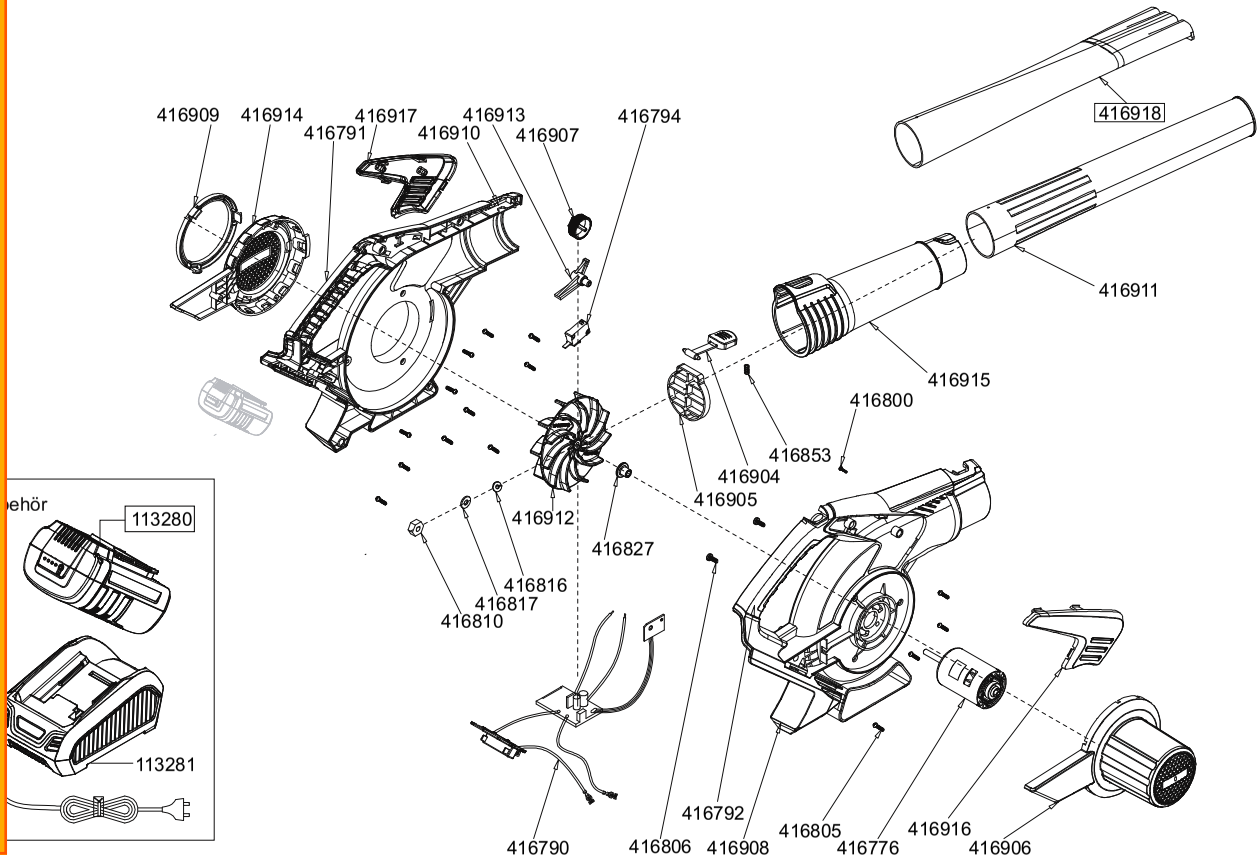

E13332 1/1

a	b	c	d	e	f
*	*	*	*	*	*

ТЕРМОМИР - продажа климатической техники | www.thermomir.ru | +7 (495) 646-11-99