BCH

ГАРАНТИЯ 2 ГОДА | ЗАЩИТА ОТ КОРРОЗИИ | IPX1 | ПЕНОПОЛИУРЕТАНОВЫЙ УТЕПЛИТЕЛЬ

Водонагреватель косвенного нагрева для настенного и напольного монтажа с возможностью подключения к газовым отопительным котлам

- удобство монтажа с любым настенным котлом благодаря выводам гидравлических присоединений на верхнюю крышку бойлера
- оптимизированная форма спирального теплообменника для полного прогрева объема бойлера и для уменьшения образования накипи
- высокоэффективный теплообменник с оптимальной тепловой мощностью
- защита бака от коррозии с помощью магниевого анода и активной функции protech
- напольный или настенный монтаж
- контур рециркуляции (мод. 120-160)

КОМПАКТНЫЕ РАЗМЕРЫ

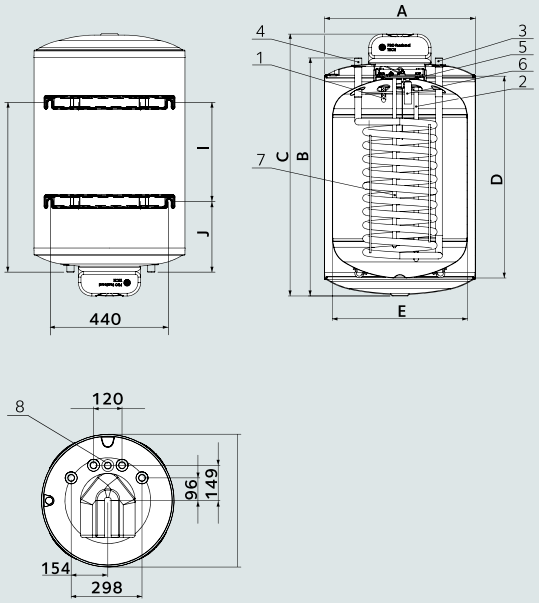

ОБОЗНАЧЕНИЯ
1. Вход холодной воды (настенный монтаж)/ выход ГВС (напольный монтаж) Ø3/4"
2. Вход холодной воды (напольный монтаж)/ выход ГВС (настенный монтаж) Ø3/4"
3. Вход теплообменника (настенный монтаж)/ выход теплообменника (напольный монтаж) Ø3/4"
4. Вход теплообменника (напольный монтаж) /выход теплообменника (настенный монтаж) Ø3/4"
5. Система Protech (защита от коррозии)
6. Магниевый анод
7. Гильза термостата/температурного датчика
8. Вход линии рециркуляции (мод.120 -160) Ø3/4"
9. Теплообменник

ТЕХНИЧЕСКИЕ ХАРАКТЕРИСТИКИ		BCH		
		80	120	160
Объем внутреннего бака водонагревателя	л	80	120	160
Площадь поверхности теплообменника	м²	0,5	0,7	0,7
Максимальная потребляемая тепловая мощность	кВт	21,3	25	25
Время нагрева	мин	17	21	29
Производительность контура ГВС				
ΔT=30°C	л/час	611	717	717
ΔT=45°C	л/час	407	478	478
Гидравлическое сопротивление теплообменника	мбар	30	40	40
Макс, рабочее давление	бар	7	7	7
Тепловые потери	кВт ч/24ч	1,3	1,4	1,4
Максимальная рабочая температура	°C	90	90	90
Масса нетто	кг	45	52	60
ГАБАРИТЫ				
A	мм	560	560	560
B	мм	670	880	1090
C	мм	757	967	1332
D	мм	535	745	450
E	мм	500	500	500
КОД		3070490	3070491	3070492

Параметры рассчитаны при температуре воды на входе 15°C

ТЕРМОМИР - продажа климатической техники | www.thermomir.ru | +7 (495) 646-11-99